中学校女子（Aチーム） 7ゲーム

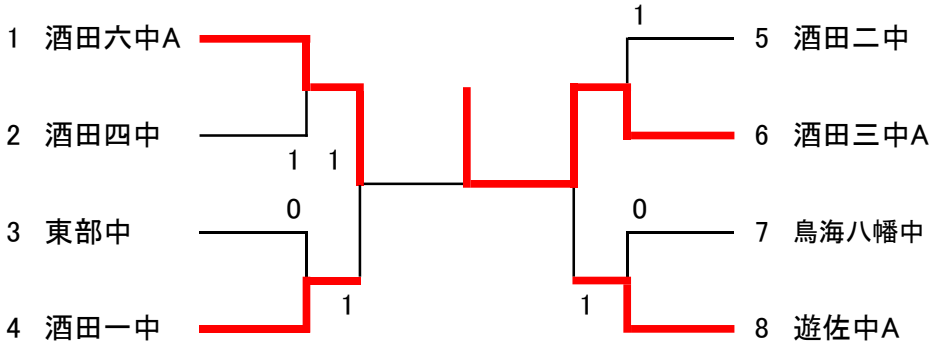

3位決定戦

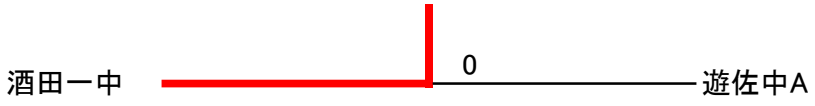
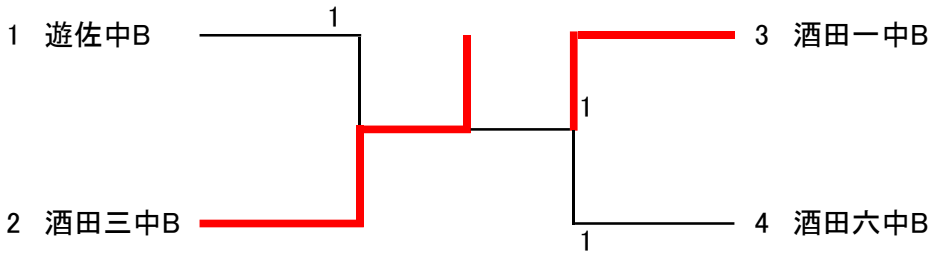
中学校女子（Bチーム） 7ゲーム