中学校男子（Aチーム）

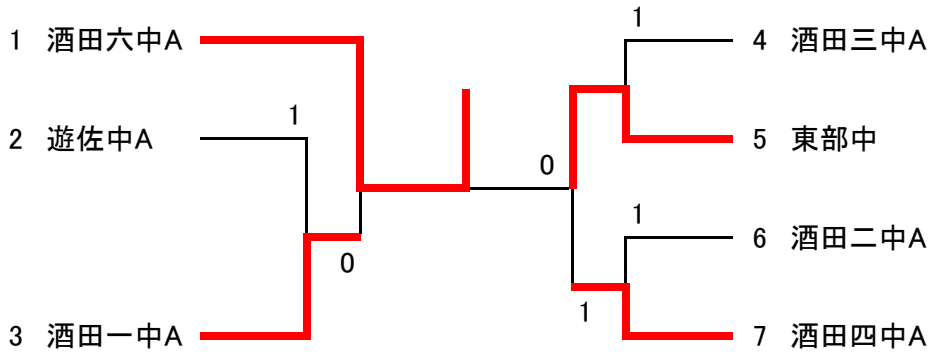

3位決定戦

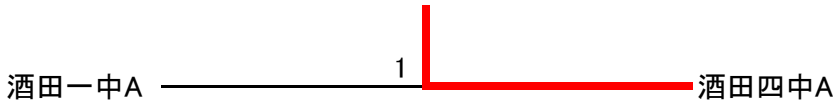

中学校男子（Bチーム）

	Aブロック	1	2	3	勝	負	得失	順位
1	酒田六中B		1	1	0	2		3
2	酒田一中B	②		②	2	0		1
3	酒田四中B	②	1		1	1		2

	Bブロック	1	2	3	勝	負	得失	順位
1	酒田四中C		③	②	2	0		1
2	酒田三中B	0		②	1	1		2
3	酒田二中B	1	1		0	2		3

1