飽海地区高等学校総合体育大会
ソフトテニス競技

女子個人戦

酒田市光ヶ丘テニスコート
平成29年5月13日
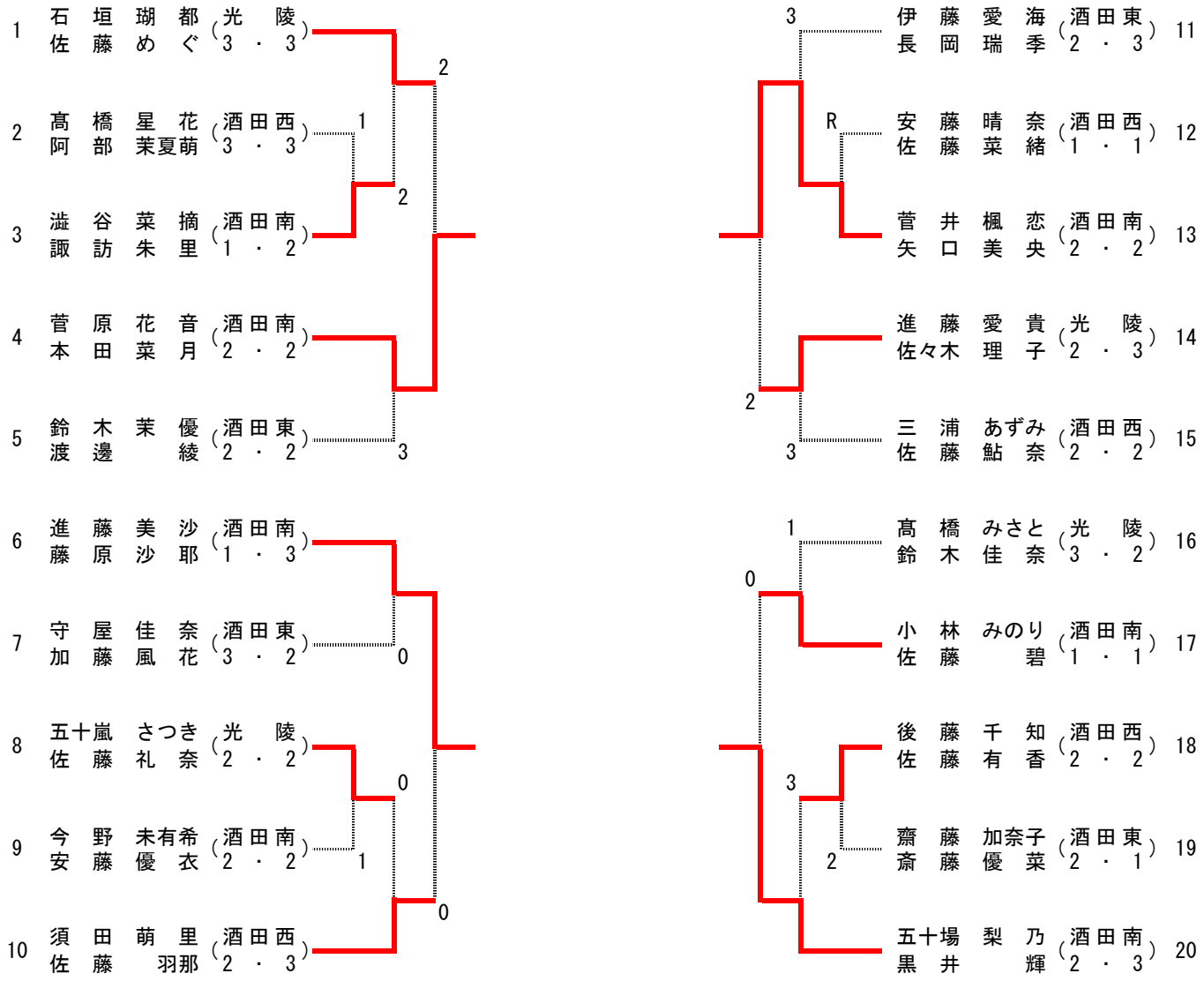
予選トーナメント