男子団体戦

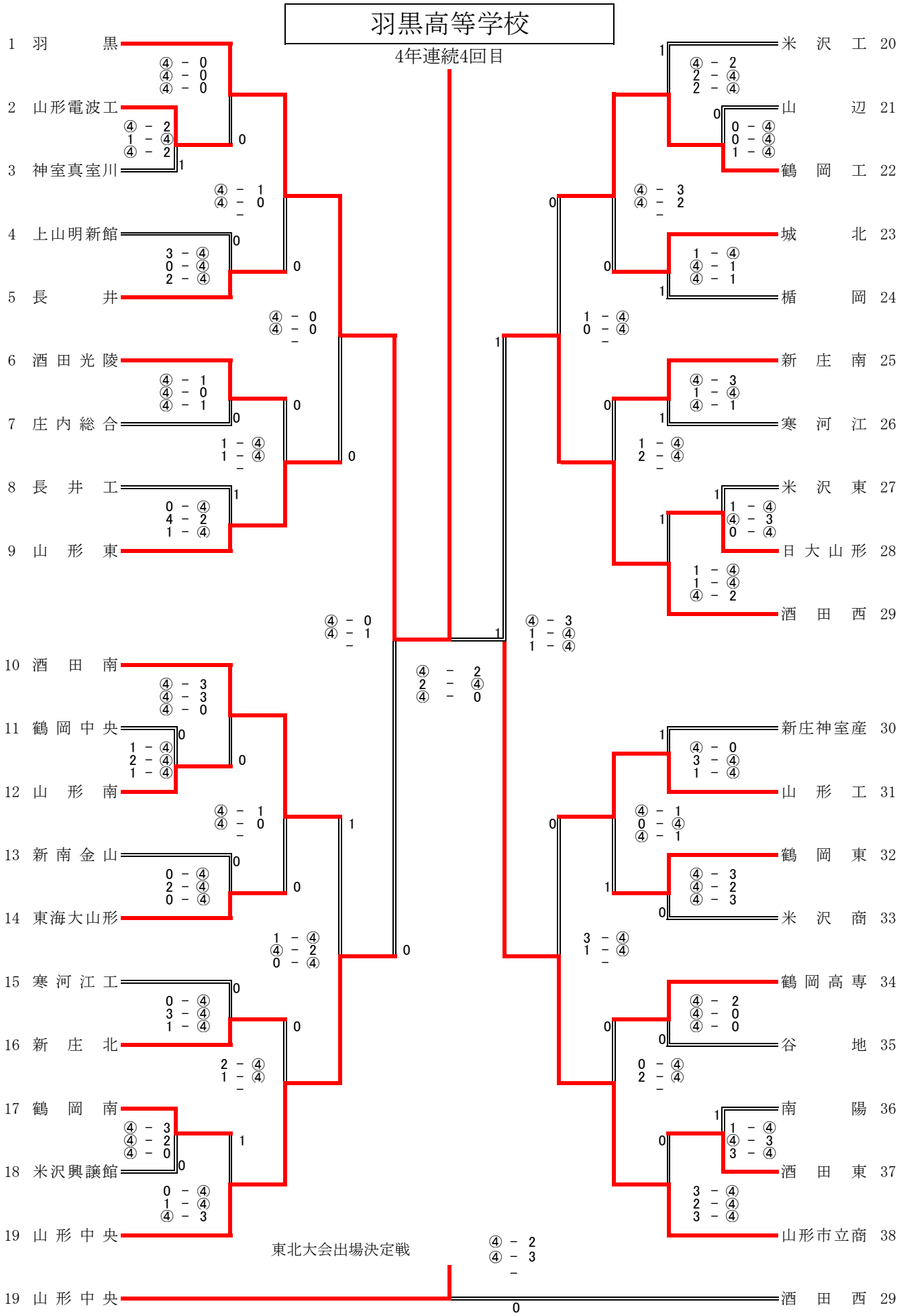
羽黒高等学校
4年連続4回目
1 羽黒
2 山形電波工
3 神室真室川
4 上山明新館
5 長井
6 酒田光陵
7 庄内総合
8 長井工
9 山形東
10 酒田南
11 鶴岡中央
12 山形南
13 新南金山
14 東海大山形
15 寒河江工
16 新庄北
17 鶴岡南
18 米沢興譲館
19 山形中央
20 米沢工
21 山辺
22 鶴岡工
23 城北
24 楯岡
25 新庄南
26 寒河江
27 米沢東
28 日大山形
29 酒田西
30 新庄神室産
31 山形工
32 鶴岡東
33 米沢商
34 鶴岡高専
35 谷地
36 南陽
37 酒田東
38 山形市立商
東北大会出場決定戦
19 山形中央
29 酒田西