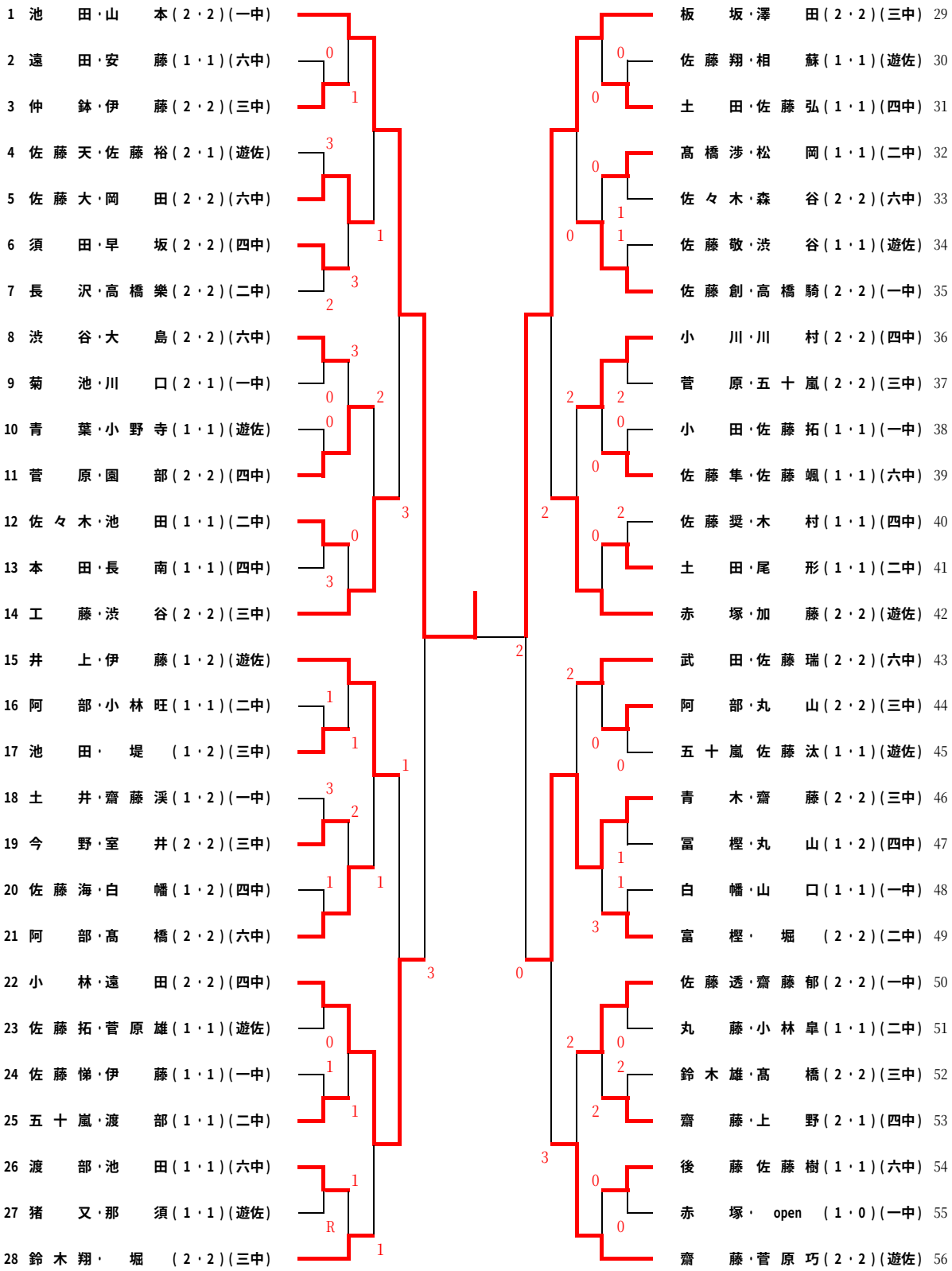平成２５年度　飽海地区中学校新人総合体育大会
ソフトテニス競技　個人戦（男子）